DADI IN GABBIA PER PROFILI SOSPENSIONE VERTICALE SERIE MONFAS

PROFILE NUTS - VERTICAL SUSPENSION - MONFAS SERIES

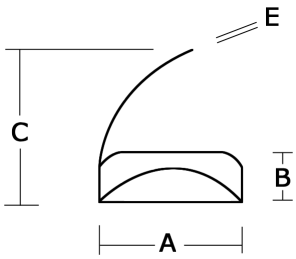

MATERIALI:
Gabbia: ACC C67 ZINCATO BIANCO
Dado: ACCIAIO UNI EN ISO 898-2 ZINCATO BIANCO CR.3

MATERIALS:
Cage: *CARBON STEEL ZINC WHITE*
Nuts: *STEEL UNI EN ISO 898-2 WHITE ZINC PLATED CHR.3*

DISPONIBILE ANCHE SENZA ALETTA / *AVAILABLE WITHOUT CAGE*

Ø Diametro Vite *Screw Diameter*	Riferimento *Reference*	A	B	C	E
M4	MF-584	13	6	15	0,10
M5	MF-585	13	6	15	0,10
M6	MF-586	13	6	15	0,10
M8	MF-588	13	6	15	0,10

DADI RETTANGOLARI CON BORDI TRAPEZOIDALI SERIE BELFAS

RECTANGULAR NUTS TRAPEZOIDAL EDGES BELFAS SERIES

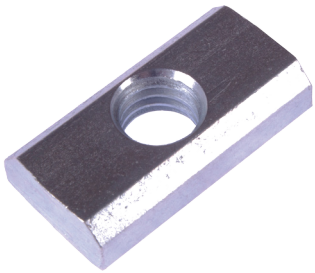

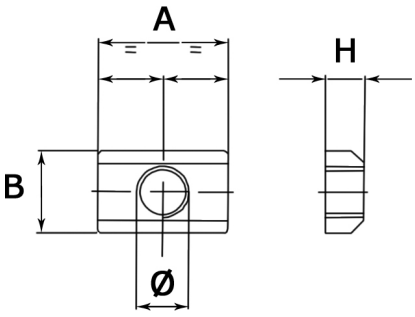

MATERIALI:
ACCIAIO EN ISO 898-2 ZINCATO BIANCO CR.3

MATERIALS:
STEEL EN ISO 898-2 WHITE ZINC PLATED CHR.3

Ø Diametro Vite *Screw Diameter*	Riferimento *Reference*	A	B	H
M8	BF-820	20	13	6
M8	BF-825	25	13	6
M8	BF-840	40	13	6